Geräteabmessungen, Nenngröße 80, 90

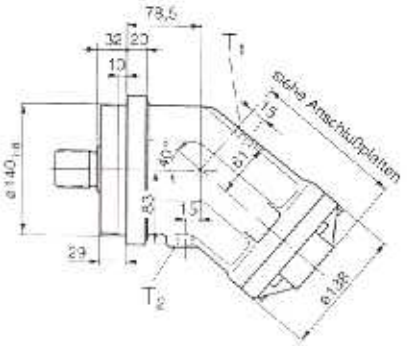

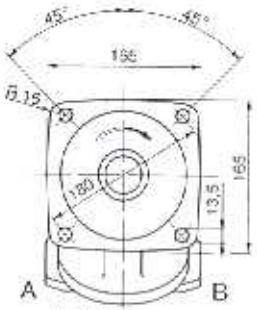

Anschlüsse

A, B Arbeitsanschlüsse (siehe Anschlußplatten)

T_1, T_2 Leckölanschluß (1 x verschlossen) M 18x1,5

Wellenenden

NG 80, 90
A Zahnwelle
W 40x2x30x18x9g
DIN 5480

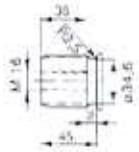

Nenndruck
p_n = 400 bar

NG 80
Z Zahnwelle
W 35x2x30x16x9g
DIN 5480

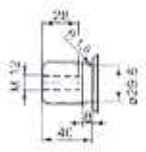

Nenndruck
p_n = 350 bar

NG 80, 90
B Paßfeder
AS 12x8x56
DIN 6885

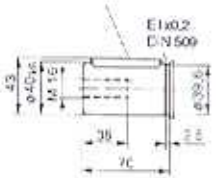

Nenndruck
p_n = 350 bar

NG 80
P Paßfeder
AS 10x8x56
DIN 6885

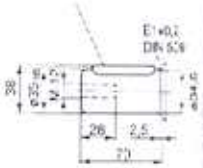

Nenndruck
p_n = 350 bar

für Drehzahlerfassung vorbereitet (D), mit Anschluß M
(Induktiver Impulsaufnehmer ID siehe RD 95038
Halleffekt - Drehzahlsensor HD siehe RD 95042
separat bestellen)

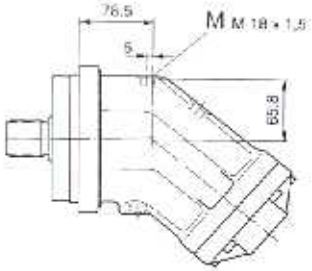

mit angebautem Spül- und Speisedruckventil (7)

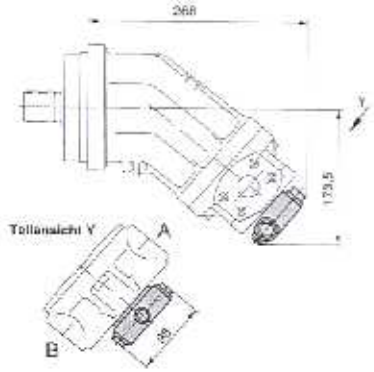

Anschlußplatten

01

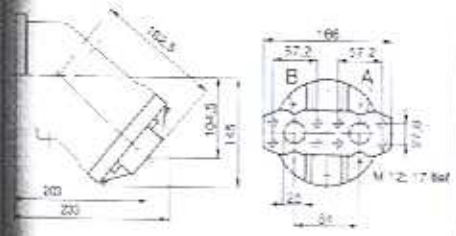

A, B Arbeitsanschlüsse SAE 1"
420 bar (6000 psi) Hochdruckreihe

02

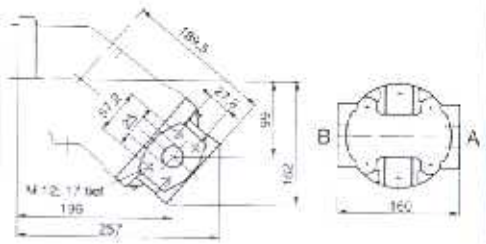

A, B Arbeitsanschlüsse SAE 1"
420 bar (6000 psi) Hochdruckreihe

10

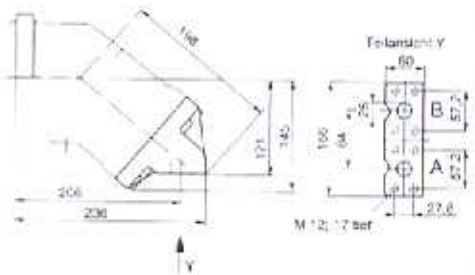

A, B Arbeitsanschlüsse SAE 1"
420 bar (6000 psi) Hochdruckreihe

(siehe Seite 28)