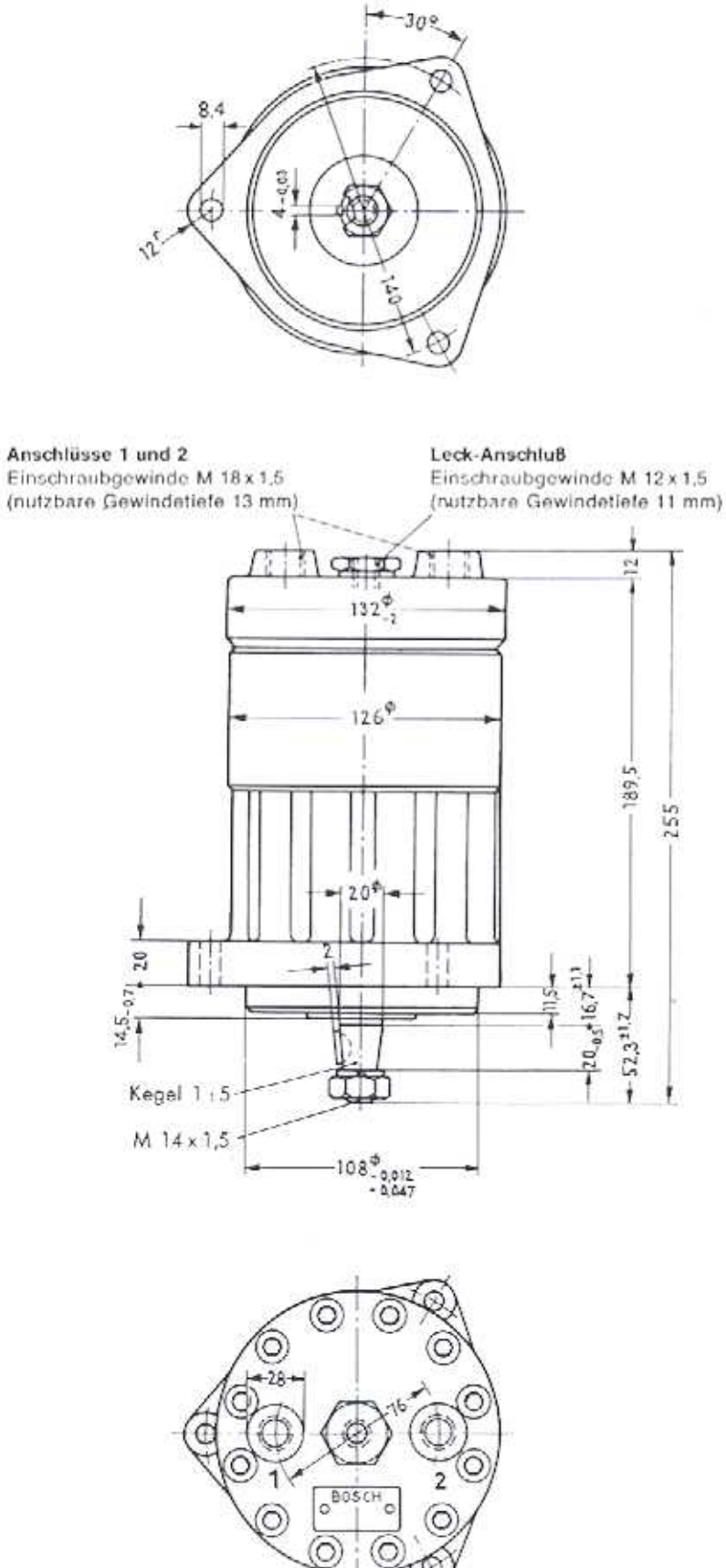
30°
8,4
12r
Anschlüsse 1 und 2
Einschraubgewinde M 18 x 1,5
(nutzbare Gewindetiefe 13 mm)
Leck-Anschluß
Einschraubgewinde M 12 x 1,5
(nutzbare Gewindetiefe 11 mm)
132
126
20
2
12
189,5
255
11,5
Kegel 1 : 5
M 14 x 1,5
108
28
16
1
2
BOSCH

Bild 9